Luminaire intérieur LED à détection - Professional Line

RS PRO P2 flat S

bl. chaud
EAN 4007841 069742
Réf. 069742

RS PRO P2 flat S

bl. chaud
EAN 4007841 069742
Réf. 069742

Schéma du circuit principal

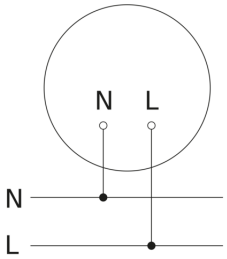

Schéma du circuit d´interconnexion maître/maître

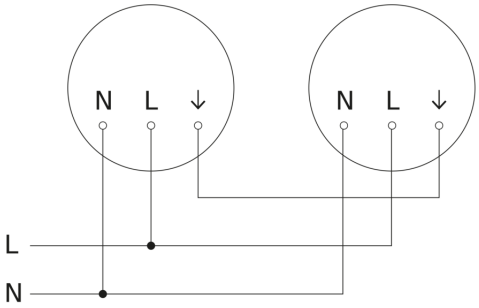
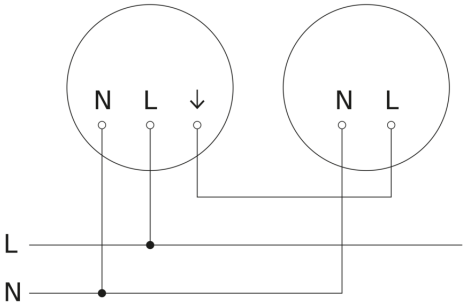
Schéma du circuit d´interconnexion maître/esclave